Railion AG Seddin - Güterverkehr 2003

Triebfahrzeugservicestelle Seddin

Prozesssimulation und Abstelloptimierung

Betriebssimulation mit Methode

Die Betriebs- und Serviceabläufe der Triebfahrzeugservicestelle sollten genau unter die "Lupe" genommen werden.

Das Ergebnis dieser Analyse sollte insbesondere zu einer Optimierung der Abstellprozesse führen und Engpässe in Hinsicht auch auf vorliegende Infrastrukturmaßnahmen aufdecken - das alles unter Berücksichtigung verschiedener Planungsvarianten.

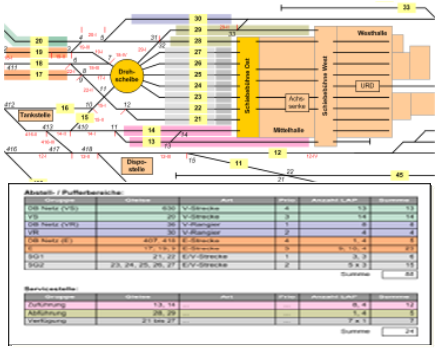

Die Projektziele wurden durch das Projektteam der Railion AG, DB ProjektBau GmbH Mitte, Hannover und Contelos Engineering GmbH mit viel Engagement und Einsatzwillen erreicht.

Zielgerichtet hat das Team in der ersten Projektphase die Grundlagen ermittelt und zusammengestellt.

Danach machte sich Contelos an die inhaltlich sehr anspruchsvolle Aufgabe der Modellbildung. Die Simulation veranschaulichte visuell die Abstell- und Serviceabläufe unter Berücksichtigung verschiedener Planungsvarianten.

Die Präsentation der Simulationsergebnisse hat alle Beteiligten überzeugt. Die Ergebnisse führen nachweislich zu einer Abstelloptimierung und es konnten kritische Engpässe erkannt werden, um daraus frühzeitig geeignete Gegenmaßnahmen ab- und einzuleiten.

Es wurde durch alle Beteiligten erkannt, dass durch Ausbau der bestehenden Lösung zu einem aktiven Dispositionssystem auf die Nutzung angemieteter Abstellgleise sogar ganz verzichtet werden kann. Die Logik dafür wurde bereits jetzt, innerhalb dieses Projektes geschaffen.

Projektziele und -übersicht

- Simulation der Betriebs- und Serviceprozesse unter Berücksichtigung verschiedener Planungsvarianten.
- Optimierung der Abstellung.
- Abbildung der Serviceprozesse, inkl. Arbeitsketten, Standzeiten und Ressourcenzuordnung.
- Erarbeitung des Regelschemas des Standortes.
- Entwicklung verschiedener Gleisbilder unter Berücksichtigung der Planungsvarianten.
- Zusammenstellung der Betriebsprogramme für die betriebliche Abstellung sowie dem technischen Service (Ist- und prognostizierte Daten).
- Generierung von variablen Parametern für ungeplante Bedarfsausbesserung, zusätzliche Warte- und Standzeiten unterschiedlicher Ressourcen.

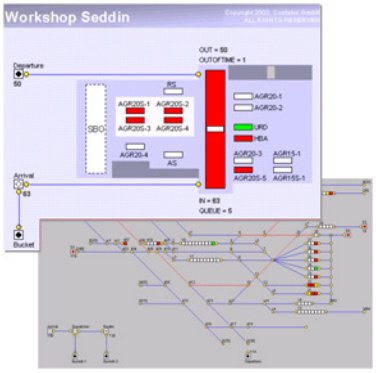

Projektergebnisse

- Planungssicherheit durch klare und gezielte Projektaussagen über Ressourcen, Blockagen, Warteschlangen und -zeiten sowie Auslastung, Belegung, u.a.
- Erhebliche Optimierung der Abstellprozesse sowie von Abläufen und Ressourcen.
- Reduzierung der Abstellbereiche.
- Frühzeitige Erkennung von kritischen Engpässen und Vorschläge geeigneter Maßnahmen.
- Ausbaufähigkeit der Logik zu einem Programmsystem für die Dispositionsunterstützung.

Haben Sie Interesse
Telefon: (05 11) 27 04 20-0
Telefax: (05 11) 27 04 20-29
info@contelos-engineering.de

Contelos
Engineering GmbH
Engelbosteler Damm 5
30167 Hannover